# RF20

## КОМНАТНЫЙ ДАТЧИК ТЕМПЕРАТУРЫ

**ПАСПОРТ ИЗДЕЛИЯ**

## НАИМЕНОВАНИЕ И ТИП

Комнатный датчик температуры RF20

## ИЗГОТОВИТЕЛЬ

Honeywell GmbH
Böblinger Straβe 17
D-71101 Schönaich

## ПОСТАВЩИК

ЗАО «Хоневелл», г.Москва

## НАЗНАЧЕНИЕ И ОБЛАСТЬ ПРИМЕНЕИЯ

Комнатный датчик температуры RF20 применяется в системах управления климата для осуществления автоматического контроля за температурой в помещении.

## ТЕХНИЧЕСКИЕ ХАРАКТЕРИСТИКИ

| | |
|---|---|
| Монтаж | Внутренний настенный |
| Класс защиты | IP 30 |
| Тип чувствительного элемента | NTC20 |
| Количество чувствительных элементов | 1 |
| Количество подключаемых проводов | 2 |

## НОМЕНКЛАТУРА

| *Тип* | *Диапазон температур* |
|---|---|
| RF20 | 10..40 °C |

## РАЗМЕРЫ

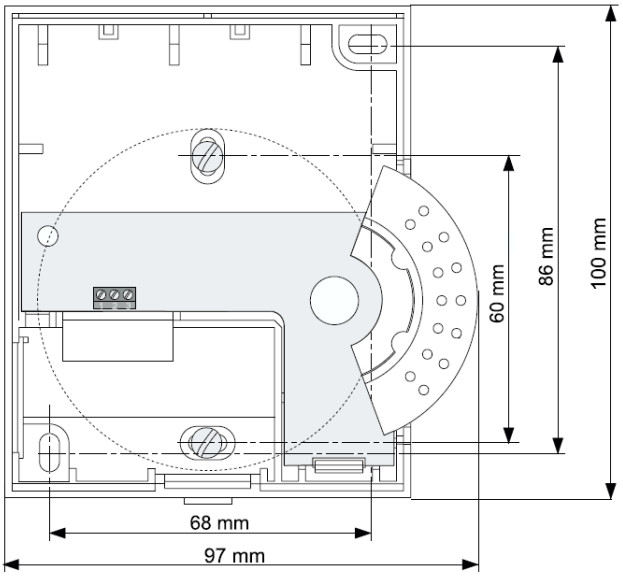


**Рис. 1. Размеры (мм)**

## КОМПЛЕКТНОСТЬ ПОСТАВКИ

В комплект поставки комнатного датчика температуры входят:

- Комнатный датчик температуры;

## ОБЩИЕ ТРЕБОВАНИЯ К МОНТАЖУ

Монтаж, наладку и техническое обслуживание реле ограничителя давления может выполнять только квалифицированный персонал, имеющий допуск к работам такого рода.

® U.S. Зарегистрированная торговая марка
Copyright © 2005 Honeywell Inc. • Все права защищены

# МОНТАЖ

1) Удалить крышку так, как это показано на рисунке ниже:

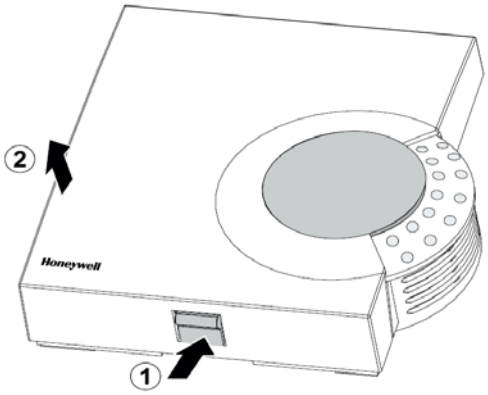


2) Подключить провода (см.раздел ЭЛЕКТРИЧЕСКИЕ СОЕДИНЕНИЯ) и закрепить датчик на стене, после чего закрепить крышку, как показано на рисунке ниже

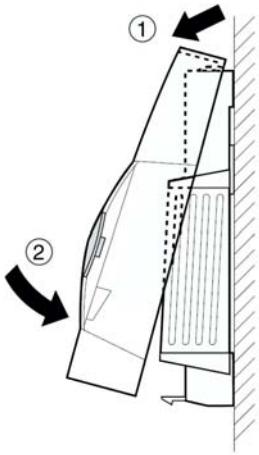


# ЭЛЕКТРИЧЕСКИЕ СОЕДИНЕНИЯ

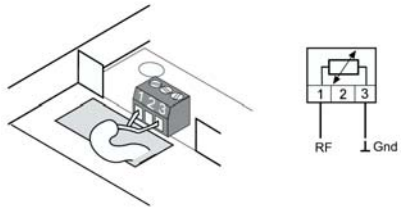


Рис2. Подключение проводов

# ИСПЫТАНИЯ И ПРИЕМКА

Продукция, указанная в данном паспорте, изготовлена, испытана и принята в соответствии с действующей технической документацией фирмы-изготовителя.
Испытание на прочность и герметичность всей системы следует производиться с учетом инструкций производителей установленного в ней оборудования.

# МЕРЫ БЕЗОПАСНОСТИ

В целях соблюдения правил техники безопасности перед началом работ по демонтажу или обслуживанию термостата необходимо произвести отключение электропитания всей системы.

# ТРАНСПОРТИРОВКА И ХРАНЕНИЕ

Транспортировка и хранение комнатного датчика температуры осуществляется в соответствии с требованиями ГОСТ 12893 – 83, ГОСТ 11881 – 76, ГОСТ 23866 – 87 и ГОСТ 12.2.063 – 81.

# УТИЛИЗАЦИЯ

Утилизация изделий производится в соответствии с установленным на предприятии порядком (переплавка, захоронение, перепродажа), составленным в соответствии с Законами РФ №96-ФЗ “Об охране атмосферного воздуха”, №2060-1 “Об охране окружающей природной среды”, №89-ФЗ “Об отходах производства и потребления”, №52-ФЗ “Об санитарно-эпидемиологическом благополучии населения”, а также другими российскими и региональными нормами, актами, правилами, распоряжениями и пр., принятыми в использование указанных законов.

# СЕРТИФИКАЦИЯ

Комнатный датчик температуры сертифицированы в системе сертификации ГОСТ Р. Имеется сертификат соответствия, а также санитарно – эпидемиологическое заключение.

# СРОК СЛУЖБЫ И ГАРАНТИЙНЫЕ ОБЯЗАТЕЛЬСТВА

Срок службы 5комнатного датчика температуры при соблюдении рабочих диапазонов согласно паспорту и проведении необходимых сервисных работ - 10 лет с начала эксплуатации.
Изготовитель - поставщик гарантирует соответствие термостатов техническим требованиям при соблюдении потребителем условий транспортировки, хранения, монтажа и эксплуатации.
Гарантийный срок эксплуатации и хранения регулятора - 12 месяцев со дня продажи или 18 месяцев с момента производства.



Возможно внесение изменений без предварительного уведомления.
Производство сертифицировано по DIN EN ISO 9001/14001